MEBER
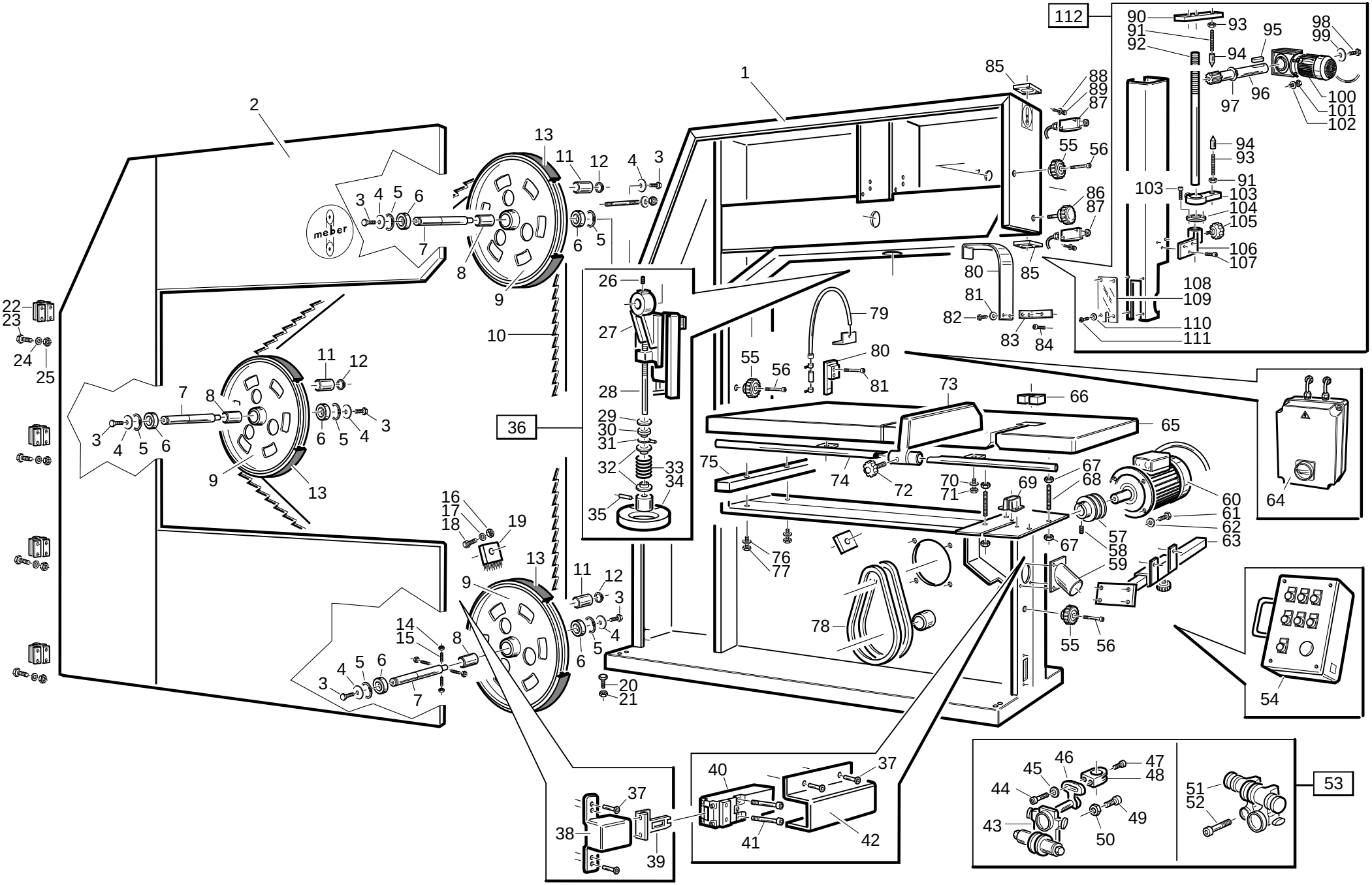
TAV. RICAMBI - Mod. 3 Volani.